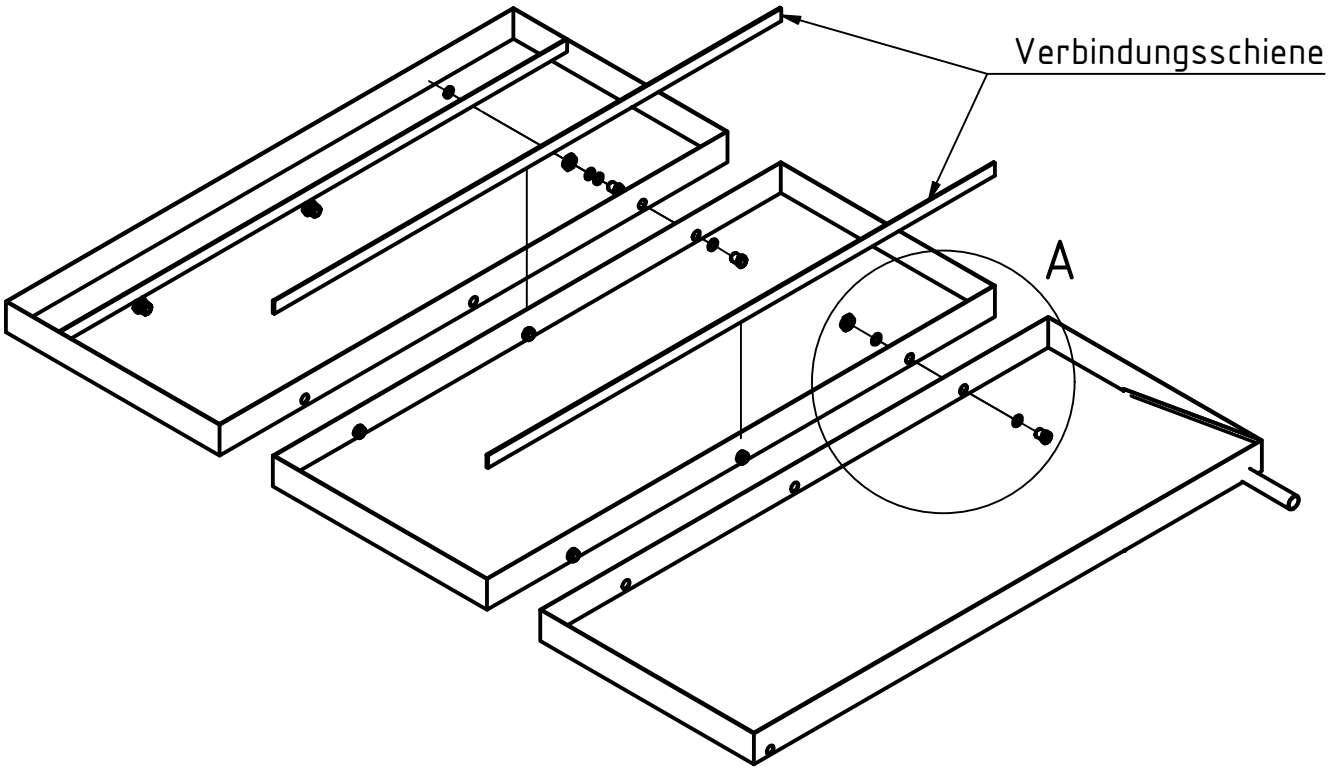
Verbindungsschiene
A

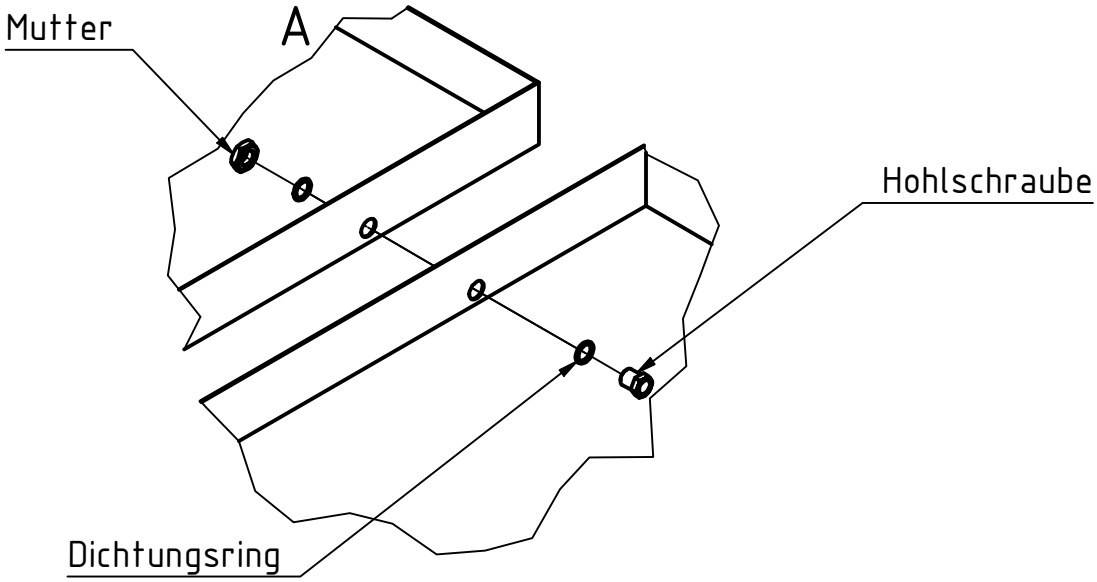
Mutter
A
Hohlschraube
Dichtungsring